MOSAICO®

LÍNEA MOSSINI CRUZ
COMBINACIÓN LAVAPLATOS 8"

ESPECIFICACIONES TÉCNICAS

FUNCIONAMIENTO
Apertura de paso de agua con giro antihorario.

CONEXIÓN
Por 2 flexibles G 1/2" HI (No incluidos).

TIPO DE CIERRE
Vástago no desplazable.

MATERIAL
Latón (Aleación Cobre y Zinc).

CONSUMO
Cumple con normativa en ahorro de agua (12 Lt/Min. a 3 bares).

NORMATIVA
Cumple con norma Chilena Nch 700-2011.

INCLUYE
Set de instalación por Tuerca de fijación.

TERMINACIÓN
Cromado
20MC1003400

DIBUJO TÉCNICO
*Dimensiones críticas sin escala (mm)

eficiencia hídrica

•Eficiencia hídrica que garantiza un consumo óptimo.
•La norma chilena NCh 3196/2-2010, indica que un producto es eficiente cuando su caudal es menor a 9 lt/min (medido a 3 bar de presión).

airmix

•Tecnología que mezcla burbujas de aire con el agua.
•No altera el flujo.
•Permite ahorrar agua sin afectar la experiencia de uso.

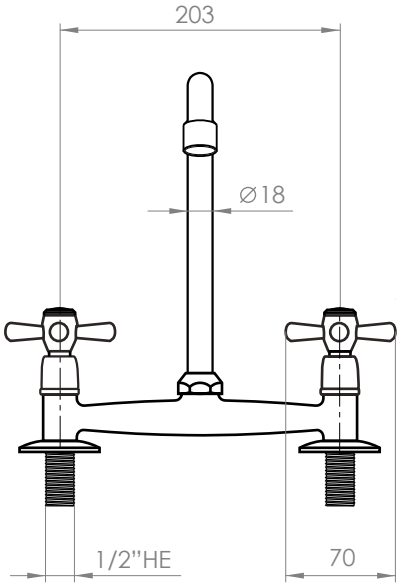

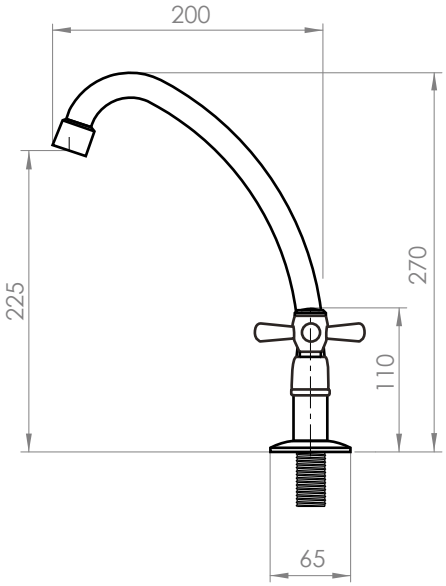

GARANTÍA DE POR VIDA GARANTÍA

Garantía de por vida
Para más información sobre la garantía de este producto y otras consultas
ingrese a www.stretto.cl

stretto